Récepteur de télécommande centralisée LCR 160

Récepteur compact pour installation sur DIN rail, équipé avec un relais de contrôle de charge et un relais pour autres utilisations

Le récepteur de télécommande centralisée du type LCR 160 est un récepteur de haute valeur, qui peut être employé aussi bien dans les systèmes de télécommande classique que dans les systèmes modernes à intelligence décentralisée. Dans ce cas, il fonctionne comme une horloge et se laisse programmer à distance par messages de télécommande en utilisant le protocole VERSACOM.

Fonctions du récepteur

- Filtrage digital par microprocesseur des signaux de télécommande centralisé
- Traitement de tous les protocoles de télécommande centralisée (p.ex. PULSADIS, SEMAGYR, DECABIT, RICONTIC, etc.) et de leurs cadences d'impulsions
- Horloge intégrée, en option avec réserve de marche par supercap ou pile, synchronisable en utilisant le protocole VERSACOM
- Programmes de commande hebdomadaires, changeable en utilisant le protocole VERSACOM
- Calendrier annuel avec temps crépusculaires pour contrôle de l'éclairage public
- Paramétrage et lecture du status sur porte USB, aussi possible sans tension d'alimentation
- Fonction d'apprentissage et détection de la défaillance du transmetteur TCC
- Deux relais de sortie, un relais libre de potentiel 40 A (contact de travail) et un relais 6 A (contact de travail) avec potentiel électrique de L1
- Fonctions d'anti fraude et surveillance
  - Poursuite toutes les minutes d'états nominals de chaque relais
  - Comptage de manœuvres de chaque relais
  - Mémoire de télécommandes
  - Mémoire d'événements (absense du tension d'alimentation, défaillance du transmetteur TCC, sous-fréquence)
- Commutations cycliques
- Commutations retardées
- Basculements périodiques (1s à 24 heures)
- Combinaison des relais
- Logiciel convivial *LCRset6*

elster

Données techniques

Sous réserve de modifications

Raccordement:	Tension d'alimentation Un	230V + 15%...-20%
	Fréquence de la tension d'alimentation	50Hz +2%...-2%
	Résistance à la tension de choc	8kV 1,2/50 selon DIN EN 61 000-4-5
Données du filtre:	Fréquence de commande	158Hz – 1600Hz
	Selection du fréquence	par paramètre, sélectable
	Tension de fonctionnement	Uf > 0.5% Un
	Tension de non-fonctionnement	Unf < 0.3% Un ou selon agrément
	Tension de commande max.	8-15 fois Uf (en fonction de la fréquence)
Horloge à temps réel:	Réserve de marche: Supercap	> 48 h sans tension d'alimentation
	Pile	> 3 années sans tension d'alimentation, sous 25°C, durabilité > 10 Jahre
	Précision	< 2s/jour
Données de sortie:	Nombre des relais	2 (bistables)
	Tension de comm. nominale Uc	250V, 50Hz ou 60Hz
	Intensité de comm. nominale Ic	Relais 1: 40A, cos phi = 0,4-1, Relais 4: 6A, cos phi =1
	Types de relais (position «enclenchée» sélectable)	Relais 1: contact de travail, libre de potentiel, Relais 4: contact de travail, potentiel électrique de L1
	Dimensions des bornes	Relais 1 : 1 x 10 mm² Relais 4 et connection au réseau: 2 x 2,5 mm²
Données climatiques:	Température de service	-20...+60°C
	Température de stockage	-30...+60°C
Boîtier:		Boîtier réduit pour installation sur DIN rail. Pour montage au mur un couvercle spécial est disponible.
Degré de protection		IP51
Dimensions:	sous couvercle	H = 92 mm, L = 37 mm, P = 65 mm
	avec couvercle	H = 150mm, L = 62mm, P = 67mm

Schéma de connexion

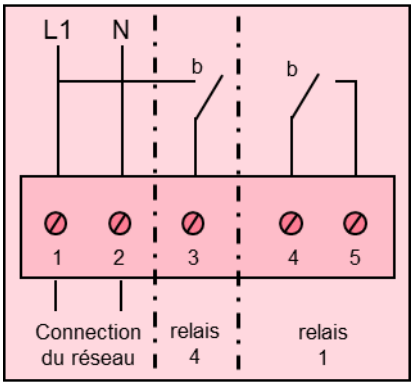

Elster GmbH
Steinern Straße 19-21
55252 Mainz-Kastel
Allemagne
T +49 (0) 6134 / 605-777
F +49 (0) 6134 / 605-750
e-info@elster.com
www.elstersolutions.com / www.elster.com